Anfahrt mit Bus & Bahn zur Universität der Bundeswehr München (Teil I)

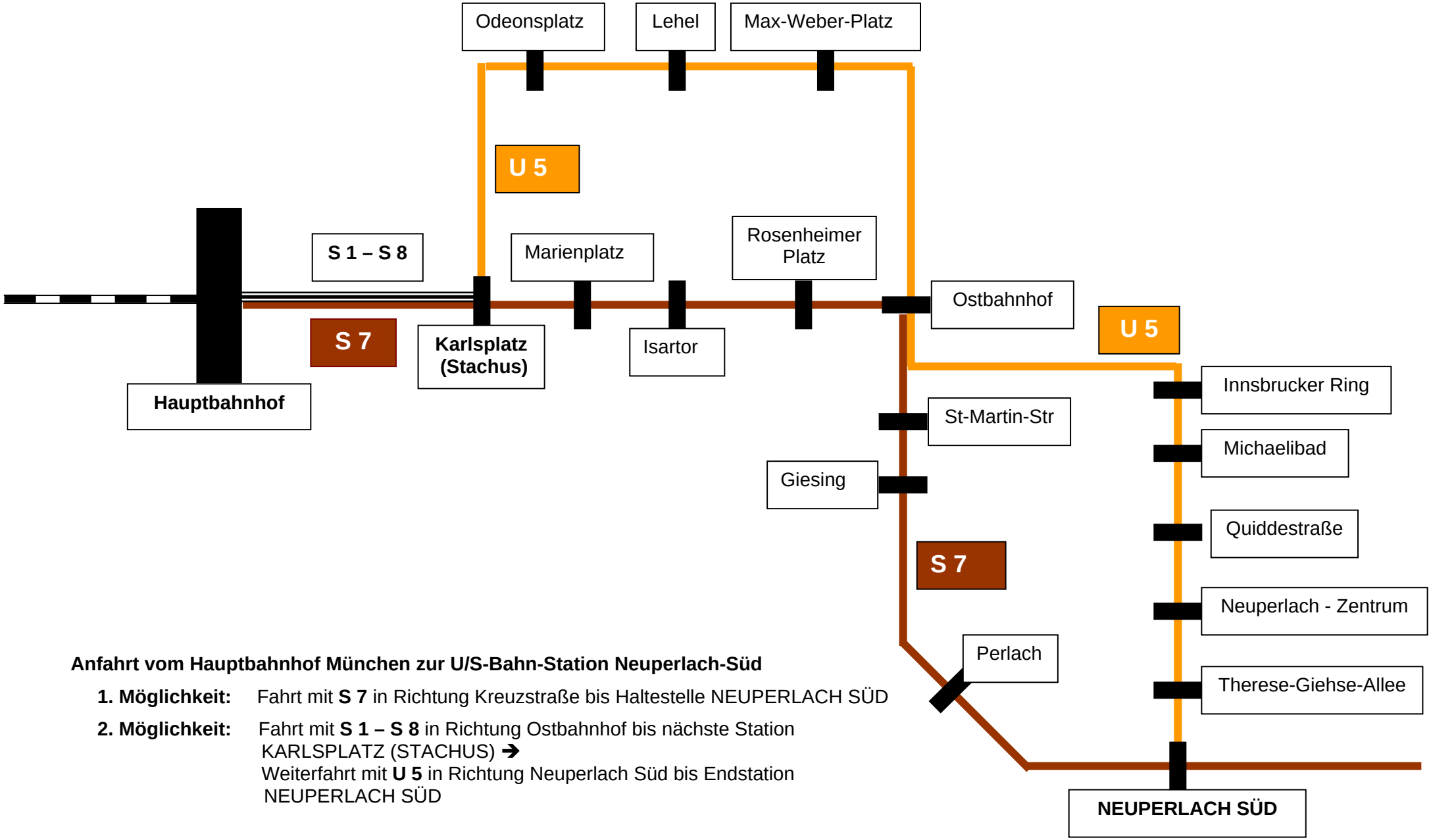

Anfahrt vom Hauptbahnhof München zur U/S-Bahn-Station Neuperlach-Süd

1. Möglichkeit: Fahrt mit **S 7** in Richtung Kreuzstraße bis Haltestelle NEUPERLACH SÜD

2. Möglichkeit: Fahrt mit **S 1 – S 8** in Richtung Ostbahnhof bis nächste Station KARLSPLATZ (STACHUS) ➔
Weiterfahrt mit **U 5** in Richtung Neuperlach Süd bis Endstation NEUPERLACH SÜD